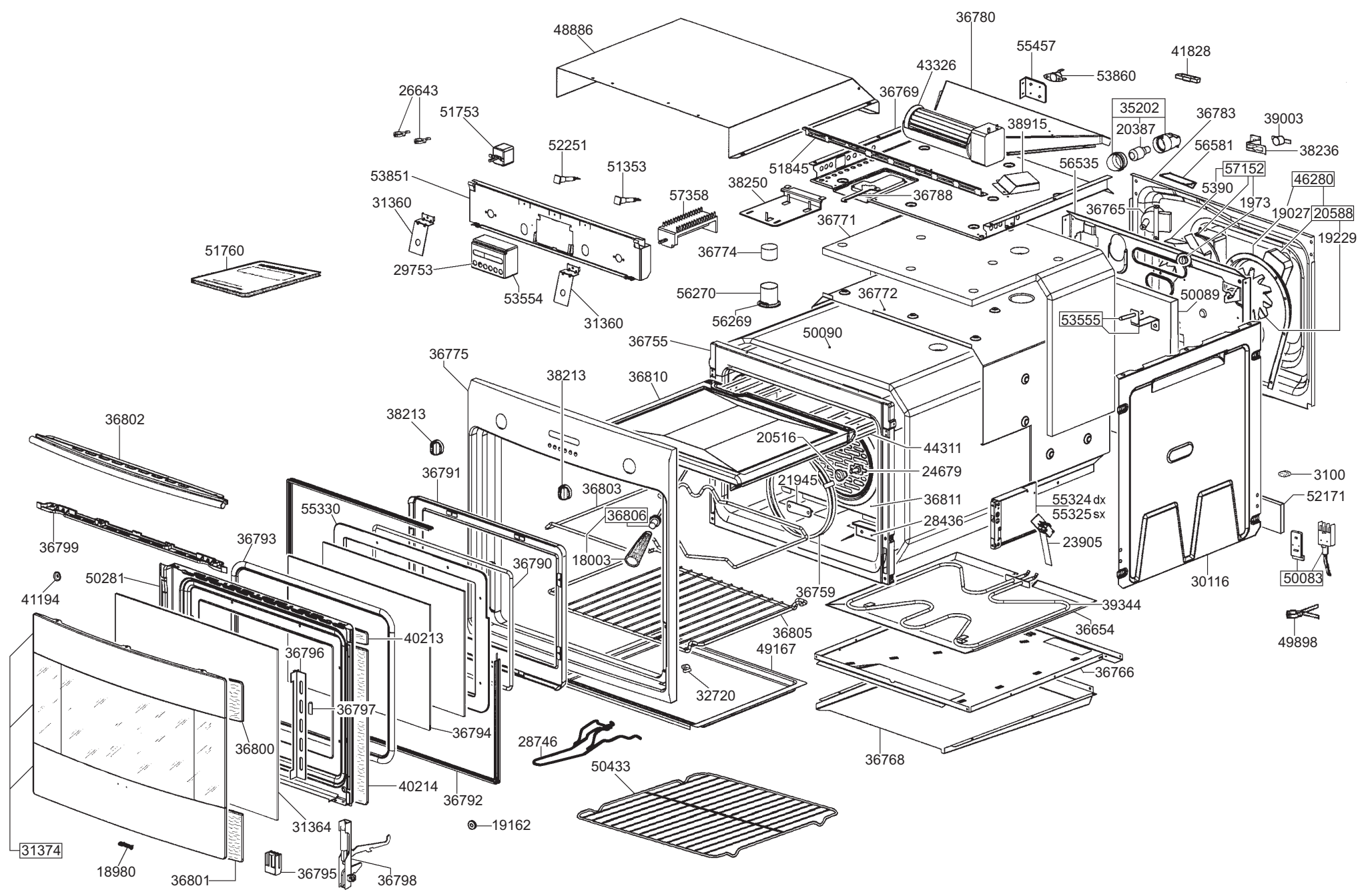
48886
36780
55457
41828
43326
53860
26643
36769
35202
20387
36783
39003
51753
38915
56581
38236
52251
51353
51845
56535
57152
53851
38250
36788
5390
46280
31360
57358
1973
36765
19027
20588
36771
19229
51760
36774
56270
36772
50089
56269
53555
50090
36755
36775
38213
36810
38213
36802
20516
44311
36791
24679
3100
21945
36803
36811
52171
55330
36806
55324 dx
55325 sx
36799
36793
18003
28436
23905
50281
36790
36759
30116
41194
39344
50083
36805
36654
49898
40213
36796
49167
36766
36797
32720
36794
28746
36768
36800
50433
40214
36792
31364
19162
31374
18980
36801
36795
36798